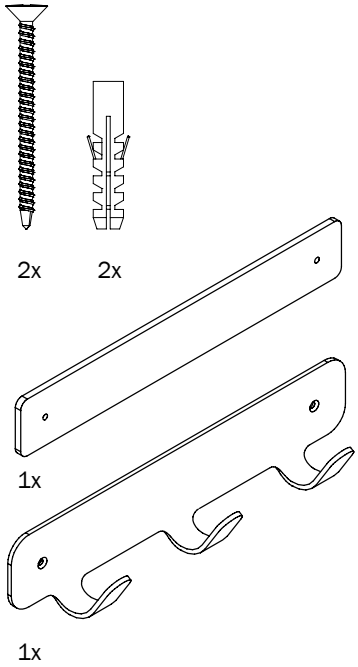

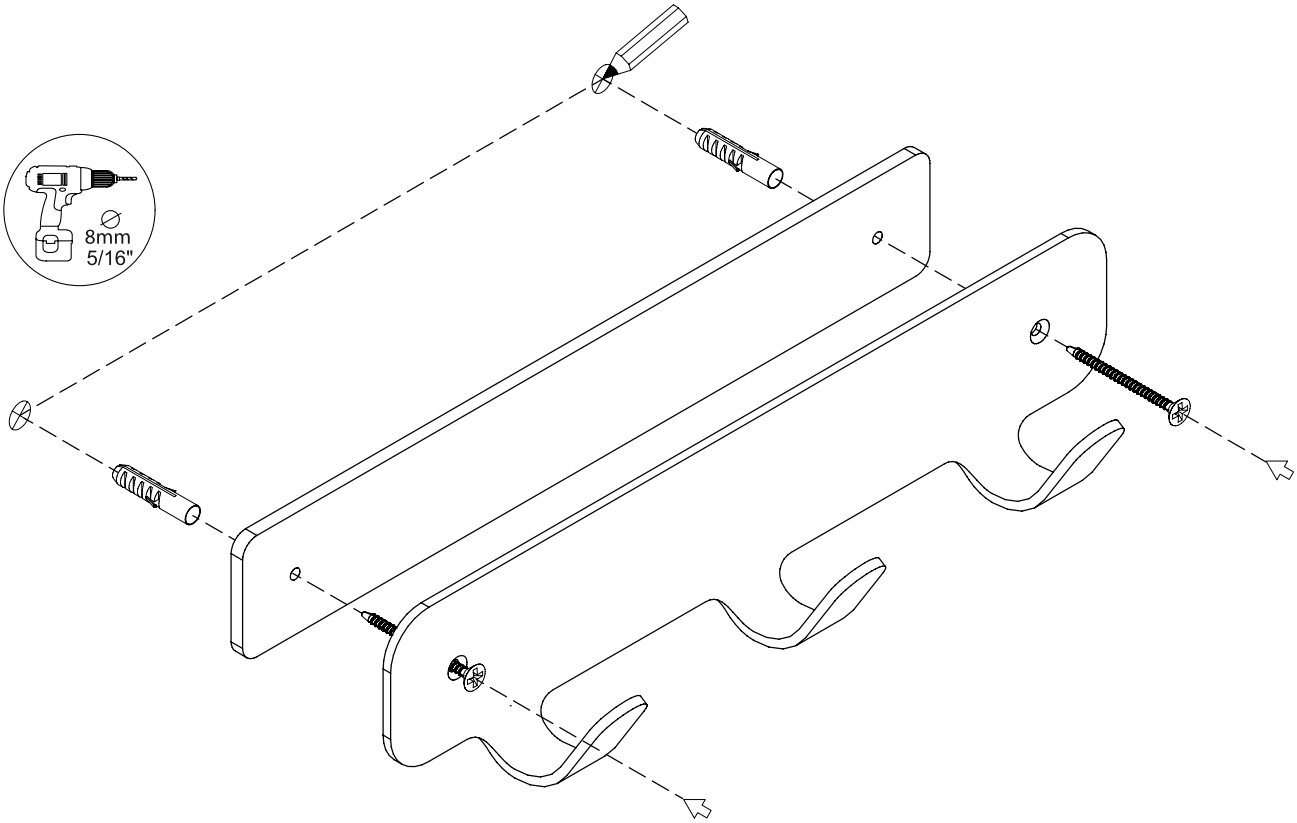

De Projectinrichter
www.deprojectinrichter.com
088 - 650 12 34

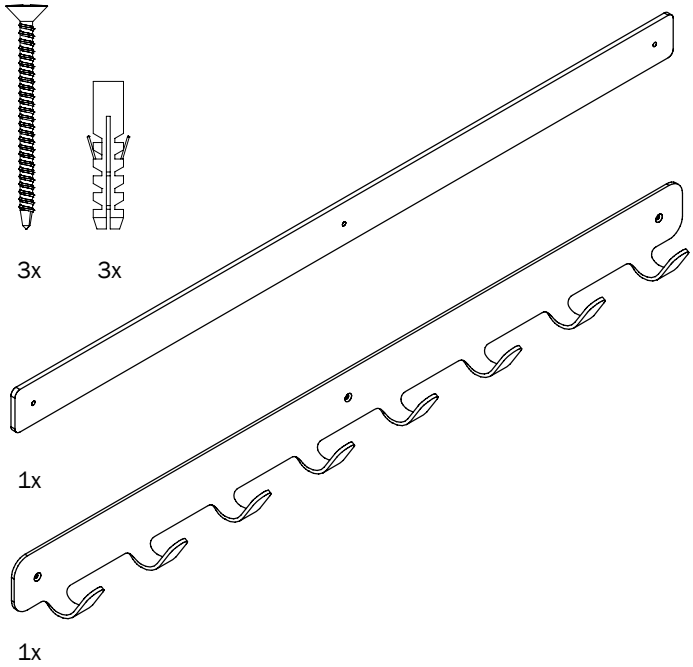

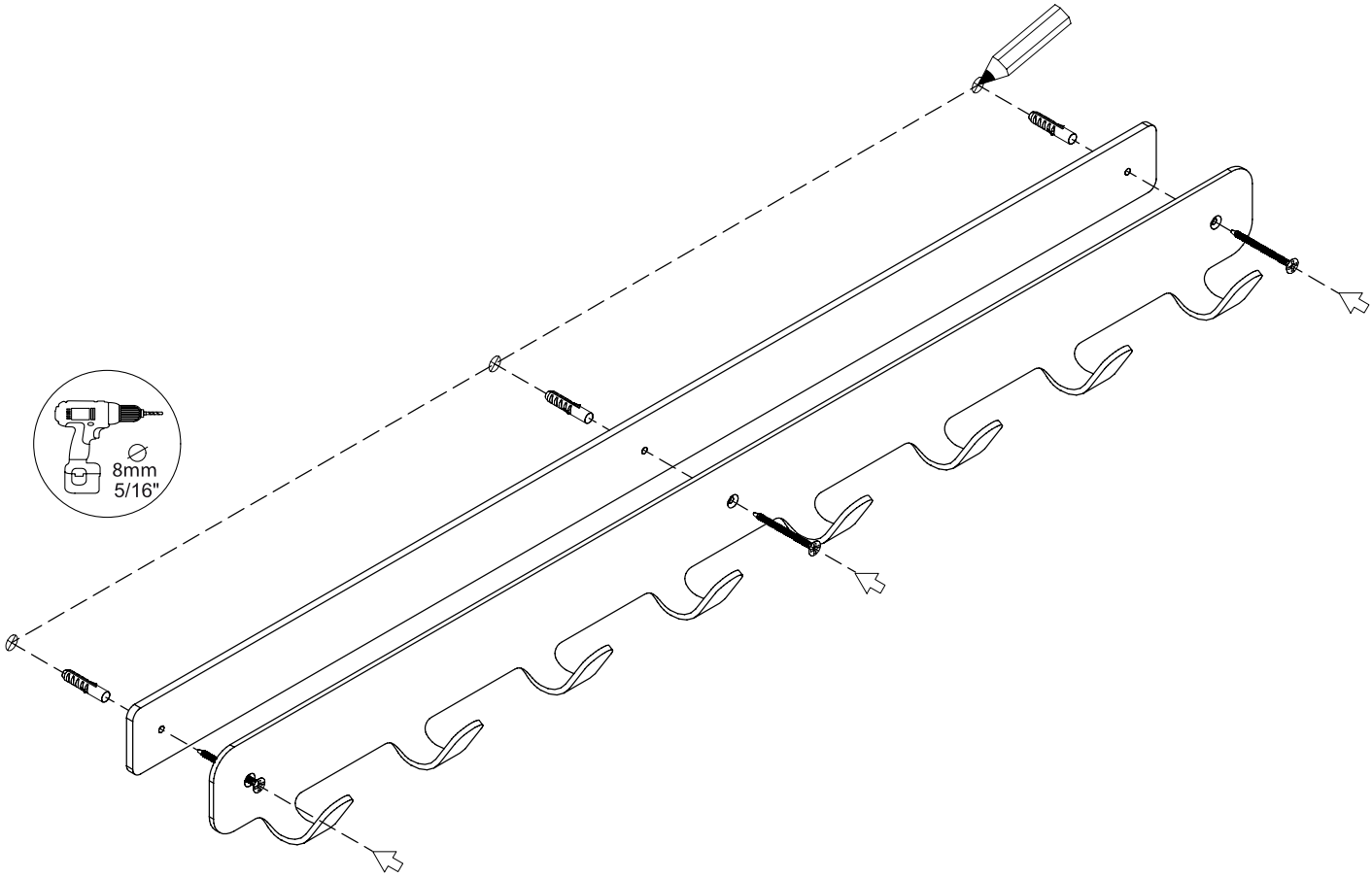

De Projectinrichter

www.deprojectinrichter.com
088 - 650 12 34