De Projectinrichter
www.deprojectinrichter.com
088 - 650 12 34

SPAZIO CONFERENCE fact sheet

Willem van ast **2008**

Grote vergadertafel, rechthoekig of met halfronde bladeinden, die op maat gemaakt kan worden. De tafel kan op aanvraag voorzien worden van bekabelingsmogelijkheden en (plug in) accessoires.

A big conference table, rectangular or with semi-round endings which can be made to measure. The table can be fitted with cable-management solutions and (plug-in) accessories on demand.

Ein großer Konferenztisch, rechteckig oder mit halbkreisförmigen Abschluß an den Stirnseiten, der in Sondermaß gefertigt werden kann. Der Konferenztisch kann auf Anfrage mit einem Kabelmanagement ausgestattet werden, sowie einem Plug-in Zubehör.

materialen

blad fineer
kolom lak
voetplaat staal met gelakt hout
houtsoorten eiken of amerikaans noten

materials

top veneer
column lacquer
base steel with lacquered wood
types of wood oak or american walnut

Materialien

Tischplatte Furnier
Säule Lack
Fußplatte Stahl mit lackiertem Holz
Holzarten Eiche oder amerikanischer Nußbaum

recycle

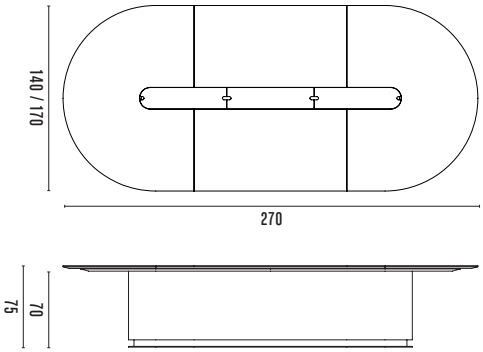

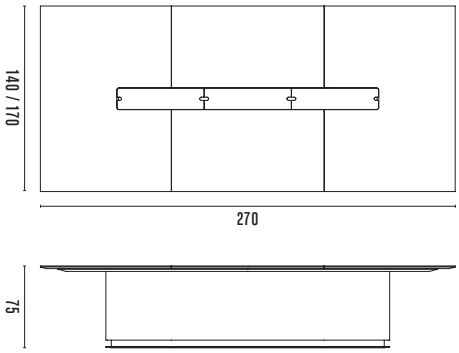

270 x 140 x 75	830 x 140 x 75	540 x 170 x 75
350 x 140 x 75	910 x 140 x 75	620 x 170 x 75
430 x 140 x 75		700 x 170 x 75
510 x 140 x 75		780 x 170 x 75
590 x 140 x 75	300 x 170 x 75	860 x 170 x 75
670 x 140 x 75	380 x 170 x 75	
750 x 140 x 75	460 x 170 x 75	

arco
contemporary furniture