WING

Parisotto+Formenton

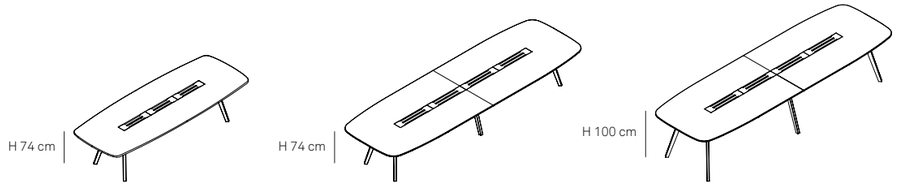

MEETING | WORKING TABLE | HIGH MEETING

COLORS AND MATERIALS

COLORI E MATERIALI - COULEURS ET MATÉRIAUX

TABLE TOP

PIANO DEL TAVOLO - PLATEAU

WOODEN TOP
PIANO IN LEGNO
PLATEAU EN BOIS

- oakwood — rovere - chêne
- walnut — noce - noyer

FULL CORE WHITE HPL TOP
PIANO IN HPL FULL CORE BIANCO
HPL FULL CORE BLANC

- white — bianco - blanc

BLACK/DECORATED HPL TOP
PIANO IN HPL DECORATO/NERO
PLATEAU EN HPL NOIR/DÉCORÉ

- natural oak 0125
- cognac oak 0048

PLYWOOD TOP
PIANO IN MULTISTRATO
PLATEAU EN CONTREPLAQUÉ

- white — bianco - blanc
- oakwood — rovere - chêne

LEGS

GAMBE - PIEDS

- oakwood — rovere - chêne — A B C D
- walnut — noce - noyer — A
- beechwood — faggio - frêne — D
- RAL steel — acciaio - acier — A B C D

BEAM

TRAVE - POUTRE

- 9005 black
- 9010 white

true

TECHNICAL FEATURES

SPECIFICHE TECNICHE - SPÉCIFICATIONS TECHNIQUES

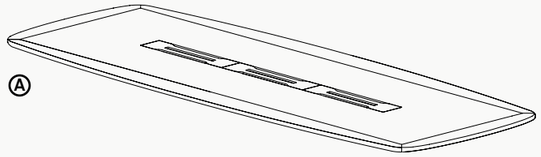

Wooden top, made of 40 mm thick veneer on MDF (30 mm for 220 version), covered with veneer; solid wood edges.

Piano in legno, costituito da struttura interna in MDF 40 mm (30 mm per la versione 220). Bordo perimetrale in legno massello.
Plateau en bois, en MDF de 40 mm d'épaisseur (30 mm pour la version 220), recouvert de placage; chants en bois massif.

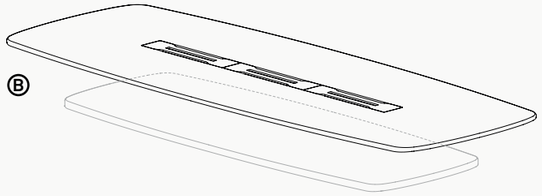

HPL top, white full core, 12 mm thick, installed on a 20 mm thick lacquered MDF support.

Piano in HPL, full core bianco, spessore 12 mm, installato su support in MDF laccato 20 mm.
Plateau en HPL, âme pleine blanche, épaisseur 12 mm, installé sur un support en MDF de 20 mm d'épaisseur.

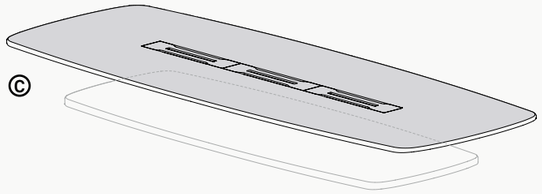

Decorated HPL top, 12 mm thick, installed on a 20 mm thick MDF support.

Piano in HPL decorato, spessore 12 mm, installato su un supporto in MDF spessore 20 mm.
Plateau HPL décoré de 12 mm d'épaisseur, posé sur un support MDF de 20 mm d'épaisseur.

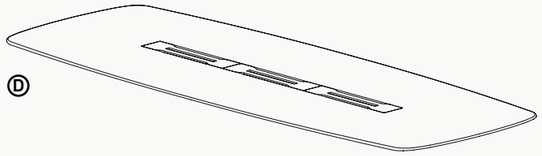

Top in plywood 22mm thick with 9/10 birchwood laminate finishing on both sides.

Piano in multistrato ligneo di betulla spessore 22mm con finitura in laminato da 9/10 su entrambi i lati.
Plateau en contreplaqué de 22 mm d'épaisseur avec finition stratifiée de 9/10 de bouleau sur les deux faces.

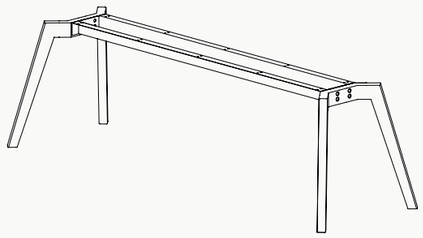

Table top installed on a steel beam fixed to solid wood legs or to steel legs.

Piano del tavolo montato su trave in acciaio fissata a gambe in legno massello o d'acciaio.
Plateau de table installé sur une poutre en acier fixée sur des pieds en bois massif ou en acier.

MEETING

WI 220
table 220x110x74 cm
tavolo 220x110x74 cm
table 220x110x74 cm

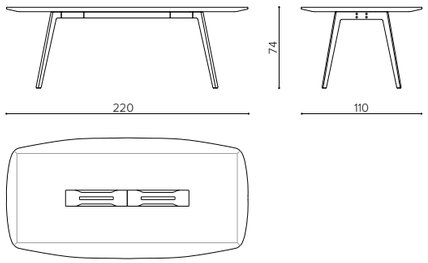

kg 60 mc 1,79

WI 320
table 320x120x74 cm
tavolo 320x120x74 cm
table 320x120x74 cm

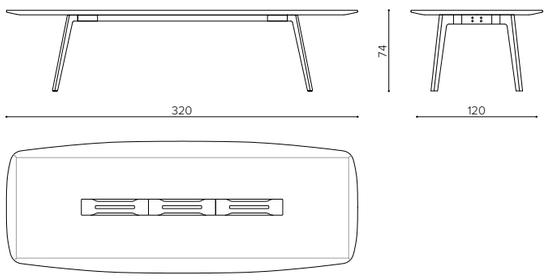

kg 72 mc 2,8

WI 450
table 450x140x74 cm
tavolo 450x140x74 cm
table 450x140x74 cm

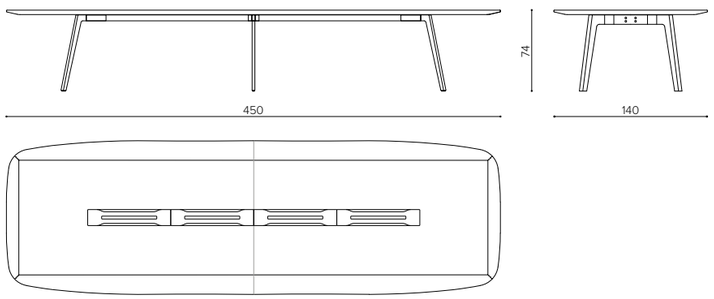

kg 126 mc 4,6

HIGH MEETING

WI 220H
high table 220x110x100 cm
tavolo alto 220x110x100 cm
table haute 220x110x100 cm

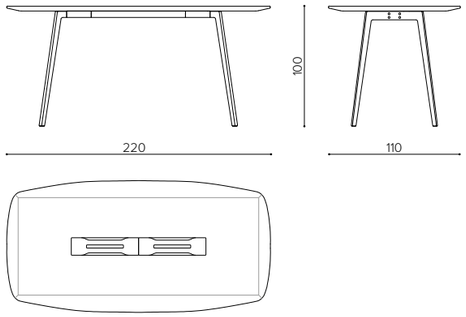

kg 60 mc 2,42

WI 320H
high table 320x120x100 cm
tavolo alto 320x120x100 cm
table haute 320x120x100 cm

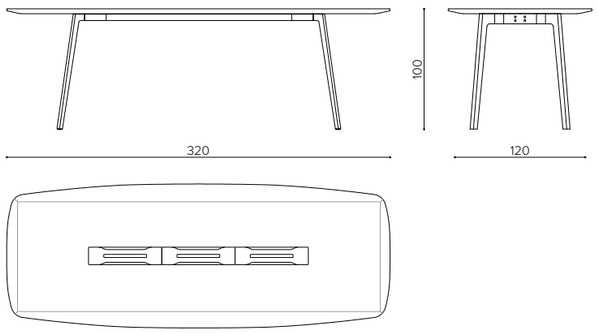

kg 72 mc 3,8

WI 450H
high table 450x140x100 cm
tavolo alto 450x140x100 cm
table haute 450x140x100 cm

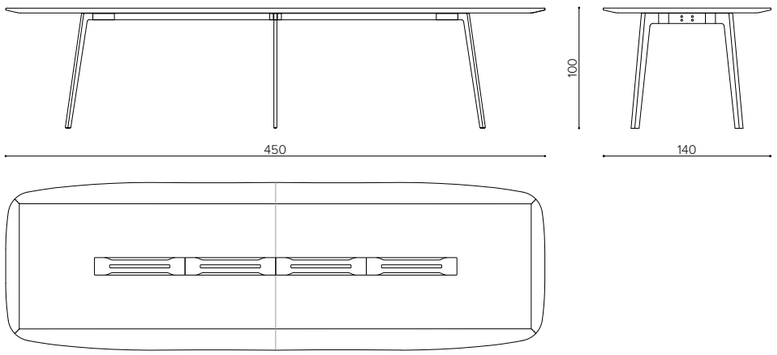

kg 126 mc 6,3

WORKING TABLE

WI 180
White top, solid beechwood legs - 180x110 cm
Piano bianco, gambe in legno massello di faggio
Plateau blanc, pieds en hêtre massif

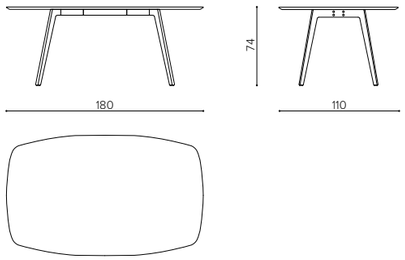

kg 60 mc 1,4

WI 240
White top, solid beechwood legs - 240x120 cm
Piano bianco, gambe in legno massello di faggio
Plateau blanc, pieds en hêtre massif

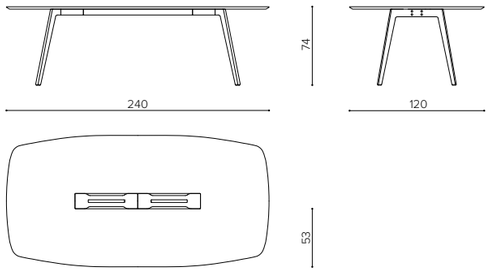

kg 72 mc 2,1

WI 300
White top, solid beechwood legs - 300x140 cm
Piano bianco, gambe in legno massello di faggio
Plateau blanc, pieds en hêtre massif

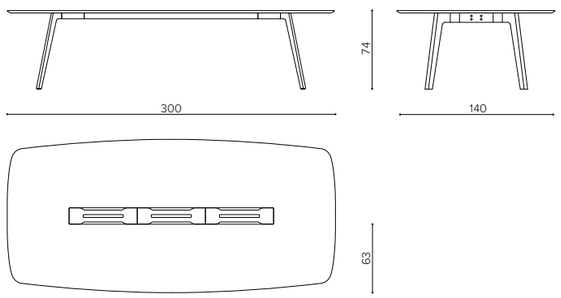

kg 126 mc 3,1

WI 420
White top, solid beechwood legs - 420x150 cm
Piano bianco, gambe in legno massello di faggio
Plateau blanc, pieds en hêtre massif

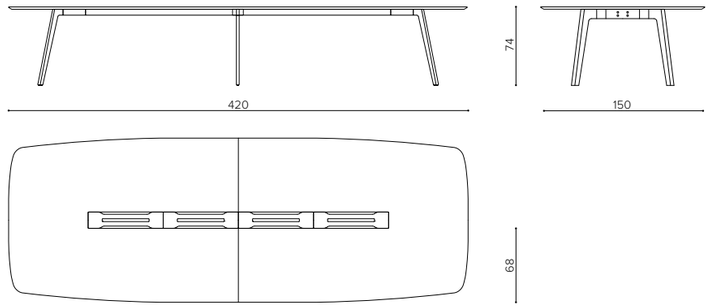

kg 140 mc 4,9

WI 500
White top, solid beechwood legs - 500x150 cm
Piano bianco, gambe in legno massello di faggio
Plateau blanc, pieds en hêtre massif

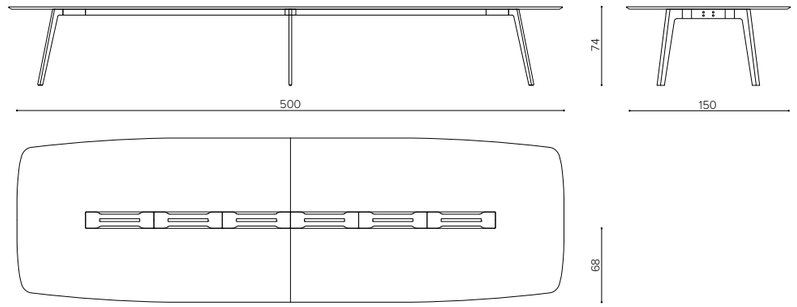

true

HIGH WORKING TABLE

WI 180H
high table 180x110x100 cm
tavolo alto 180x110x100 cm
tavolo haute 180x110x100 cm

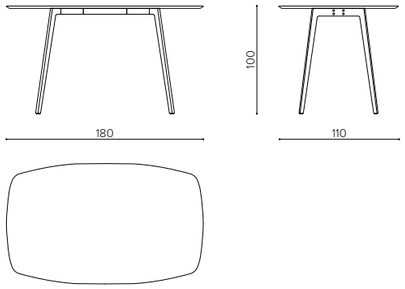

kg 60 mc 1,9

WI 240H
high table 240x120x100 cm
tavolo alto 240x120x100 cm
tavolo haute 240x120x100 cm

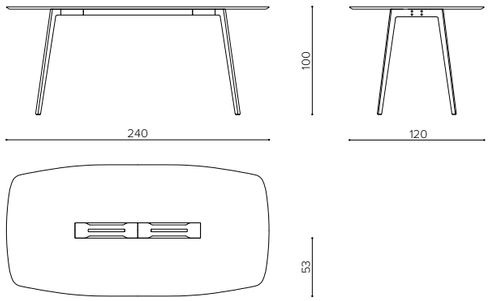

kg 72 mc 2,8

WI 300H
high table 300x140x100 cm
tavolo alto 300x140x100 cm
tavolo haute 300x140x100 cm

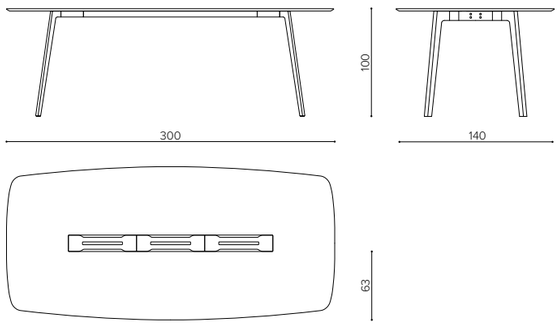

kg 126 mc 4,2

WI 420H
high table 420x150x100 cm
tavolo alto 420x150x100 cm
tavolo haute 420x150x100 cm

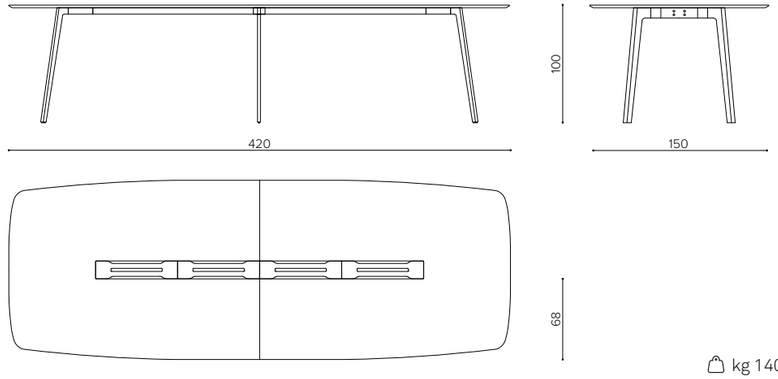

kg 140 mc 6,3

WI 500H
high table 500x150x100 cm
tavolo alto 500x150x100 cm
tavolo haute 500x150x100 cm

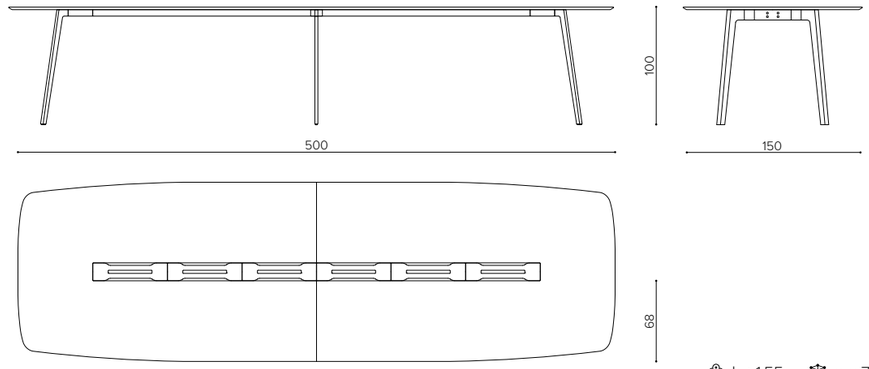

kg 155 mc 7,5

WI 22PL
side dividing panel for Wing tables width 110 cm
pannello divisorio laterale per tavoli larghi 110cm
panneau de séparation latéral pour
tables Wing largeur 110cm

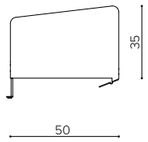

m 0,7 mq 1,19 kg 1,8 mc 0,057

WI 32PL
side dividing panel for Wing tables width 120cm
pannello divisorio laterale per tavoli larghi 120cm
panneau de séparation latéral pour
tables Wing largeur 120cm

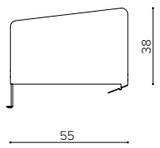

m 0,7 mq 1,2 kg 2 mc 0,057

WI 45PL
side dividing panel for Wing tables width 140cm
pannello divisorio laterale per tavoli larghi 140cm
panneau de séparation latéral pour
tables Wing largeur 140cm

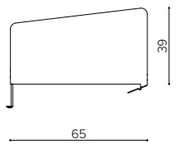

m 0,96 mq 1,6 kg 2,5 mc 0,076

WI 50PL
side dividing panel for Wing tables width 160cm
pannello divisorio laterale per tavoli larghi 160cm
panneau de séparation latéral pour
tables Wing largeur 160cm

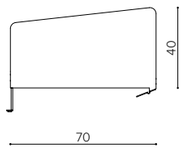

m 1,00 mq 1,65 kg 2,7 mc 0,08

WI 22PC
central dividing panel for Wing tables width 220cm
pannello divisorio centrale per tavoli larghi 220cm
panneau de séparation central pour
tables Wing largeur 220cm

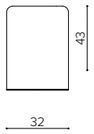

m 0,4 mq 0,74 kg 1 mc 0,04

WI 30PC
central dividing panel for Wing tables width 300cm
pannello divisorio centrale per tavoli larghi 300cm
panneau de séparation central pour
tables Wing largeur 300cm

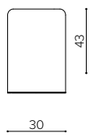

m 0,4 mq 0,74 kg 1 mc 0,04

WI 32PC
central dividing panel for Wing tables width 320cm
pannello divisorio centrale per tavoli larghi 320cm
panneau de séparation central pour
tables Wing largeur 320cm

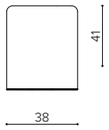

m 0,45 mq 0,8 kg 1,2 mc 0,046

WI 45PC
central dividing panel for Wing tables width 450cm
pannello divisorio centrale per tavoli larghi 450cm
panneau de séparation central pour
tables Wing largeur 450cm

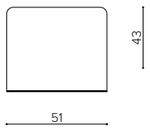

m 0,55 mq 0,93 kg 1,5 mc 0,066

WI LB32
reading lamp for WI 320
lampada da lettura per WI 320
lampe de lecture pour WI 320

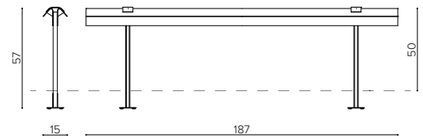

3000k led lamp, 2 mt. of cable, socket, on/off button
Lampada led da 3000k, 2 mt. di cavo, presa corrente, pulsante on/off
Lampe LED 3000k, 2 mt. de câble, prise, bouton marche/arrêt

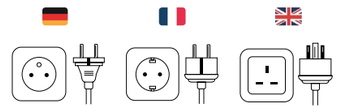

WI LB45
reading lamp for WI 450
lampada da lettura per WI 450
lampe de lecture pour WI 450

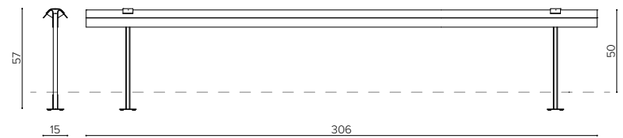

3000k led lamp, 2 mt. of cable, socket, on/off button
Lampada led da 3000k, 2 mt. di cavo, presa corrente, pulsante on/off
Lampe LED 3000k, 2 mt. de câble, prise, bouton marche/arrêt

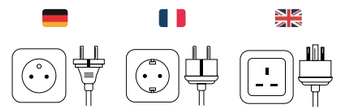

true

WI TW25
oakwood plate
piatto in legno
plaque de bois

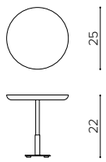

WI TS35
iron plate
piatto in acciaio
plaque de acier

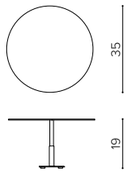

CABLE HOLDER
leather cable holder kit (4 pcs)
kit passacavi in pelle (4 pezzi)
kit porte-câbles en cuir (4 pièces)

WI PS01
multi socket power strip
multipresa
bloc multiprises

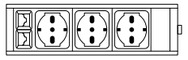

2x RJ45 + 3 Unel

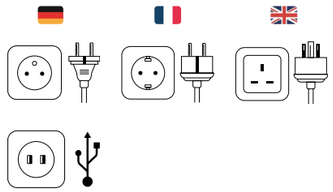

WI T00
cable management vertebra
vertebra passacavi
vertèbre de gestion des câbles

WI SH21
double side lacquered shelf - low
mensola doppia - bassa
étagère laquée double face - basse

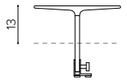

WI SH23
double side lacquered shelf - high
mensola doppia - alta
étagère laquée double face - haute

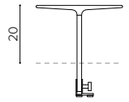

TOP OPTIONS
OPZIONI COPERCHI CANALE CENTRALE - OPTIONS DE COUVERTURE DU CANAL CENTRAL

shaped cover
coperchio sagomato
couvercle profilé

rectangular cover
coperchio rettangolare
couvercle rectangulaire

splitted cover
coperchio diviso
couvercle fendu

plain top
piano senza foro
plan sans trou

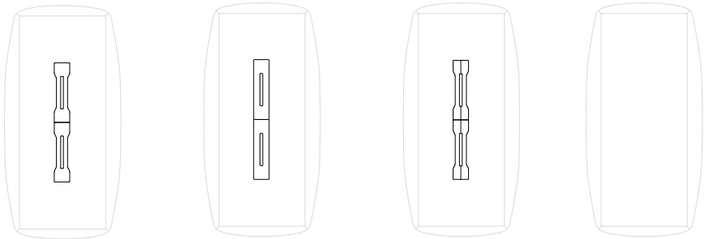

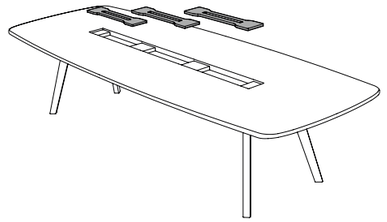

available for all tables
validi per tutti i tavoli - disponible pour toutes les tables

shaped cover provided as standard if not specified differently
coperchio sagomato fornito come standard se non diversamente specificato
couvercle profilé fourni en standard sauf indication contraire

WI SH10
one-side lacquered shelf - low
mensola singola - bassa
étagère simple - basse

WI SH12
one-side lacquered shelf - high
mensola singola - alta
étagère simple - haute

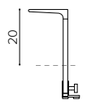

STEEL
ACCIAIO - ACIER

9005 black | 9010 white | +14 standard color | RAL

Click on the icon to see the standard RAL finishings for the steel bases on the dedicated page. Customized RAL colors finishings are available upon request.

Clicca sull'icona per vedere le finiture RAL standard delle basi in acciaio sulla pagina dedicata. Su richiesta sono disponibili colorazioni customizzate su altre tinte RAL.

Cliquez sur l'icône pour voir les finitions RAL standard des bases en acier sur la page dédiée. Des couleurs RAL personnalisées sont disponibles sur demande.

WOOD
LEGNO - BOIS

RAL

lacquered MDF
MDF laccato
MDF laqué

The standard finishing for the wooden parts is natural oakwood. Customized RAL colors are available upon request.

La finitura standard delle parti in legno è il rovere naturale.
Su richiesta sono disponibili colorazioni customizzate su altre tinte RAL.

La finition standard des pièces en bois est en chêne naturel.
Des couleurs RAL personnalisées sont disponibles sur demande.

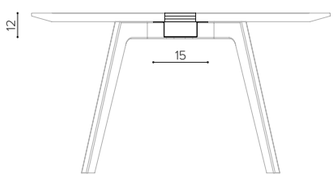

WOODEN TOP
PIANO IN LEGNO
PLATEAU EN BOIS

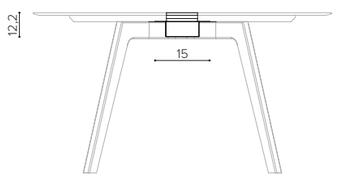

HPL TOP
PIANO IN HPL
PLATEAU EN HPL

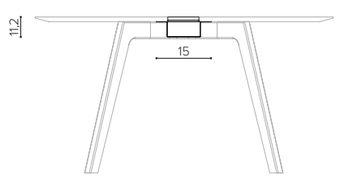

PLYWOOD TOP
PIANO IN MULTISTRATO
PLATEAU EN CONTREPLAQUÉ

UPHOLSTERY CATEGORIES

CATEGORIE RIVESTIMENTI - CATÉGORIES DE TISSUS D'AMEUBLEMENT

S	camira	GRAVITY	76% Polyester, 24% Recycled Polyester, non metallic dyestuffs 76% Poliestere, 24% Poliestere riciclato, coloranti non metallici 76% Polyester, 24% Polyester recyclé, colorants non métalliques
	FIDIVI	LASER N	100% Polyester Trevira CS 100% Poliestere Trevira CS - 100% Polyester Trevira CS
	FIDIVI	ONE	100% Recycled polyester 100% Poliestere riciclato - 100% Polyester recyclé
T	FIDIVI	MAYA	100% Polyester Trevira CS 100% Poliestere Trevira CS - 100% Polyester Trevira CS
	FIDIVI	INCAS	100% Polyester Trevira CS 100% Poliestere Trevira CS - 100% Polyester Trevira CS
	FIDIVI	LASER J & J FLASH	100% Polyester Trevira CS 100% Poliestere Trevira CS - 100% Polyester Trevira CS
M	kvadrat	FIELD 2	100% Polyester Trevira CS 100% Poliestere Trevira CS - 100% Polyester Trevira CS
	FIDIVI	CORTE	100% Polyester Trevira CS 100% Poliestere Trevira CS - 100% Polyester Trevira CS
	camira	MAIN LINE FLAX	70% Virgin Wool, 30% Flax 70% Lana Vergine, 30% Lino - 70% Laine vierge, 30% Lin
	SPRADLING®	VALENCIA	Vinyl / Urethane Topcoat Finitura in vinile / uretano - Revêtement de finition vinyle / uréthane
F	camira	SYNERGY	95% Virgin Wool, 5% Polyamide 95% Lana Vergine, 5% Poliammide - 95% Laine vierge, 5% Polyamide
	kvadrat	REMIX 3	90% New wool (worsted), 10% Nylon 90% Lana vergine (pettinata), 10% Nylon - 90% Laine vierge (peignée), 10% Nylon
L	maharam	MERIT	76% Recycled polyester, 24% Polyester 76% Poliestere riciclato, 24% Poliestere - 76% Polyester recyclé, 24% Polyester
	kvadrat	MEMORY 2	100% Polyester Trevira CS 100% Poliestere Trevira CS - 100% Polyester Trevira CS
	kvadrat	COLLINE 2	75% New wool (worsted), 17% Acrylic, 8% Nylon 75% Lana vergine (pettinata), 17% Acrilico, 8% Nylon 75% Laine vierge (peignée), 17% Acrilico, 8% Nylon
P	DANI	PANAMA GENUINE LEATHER	Chrome tanned european bovine raw hides Pelle bovina europea ai sali di cromo - Cuir de bovin européenne avec sels de chrome
PX	FEBRIK kvadrat	UNIFORM MELANGE	European bovine leather, full grain Pelle pieno fiore, bovina europea - Cuir de bovin européen, pleine fleur
	elmo	BALTIQUE FULL GRAIN LEATHER	European bovine leather Pelle bovina europea - Cuir de bovin européen

OUTDOOR UPHOLSTERY CATEGORIES

CATEGORIE RIVESTIMENTI OUTDOOR - CATÉGORIES DE TISSUS D'AMEUBLEMENT OUTDOOR

M	SPRADLING®	MAGLIA	Vinyl / Urethane Topcoat Finitura in vinile / uretano - Revêtement de finition vinyle / uréthaneD
F	DELIUS	GOA	100% Polyolefinic FR 100% Poliolefinico FR - 100% Polyoléfinique FR
	DELIUS	TONGA	100% Polyolefinic FR 100% Poliolefinico FR - 100% Polyoléfinique FR
L	DELIUS	ARUBA	100% Polyolefinic FR 100% Poliolefinico FR - 100% Polyoléfinique FR
	DELIUS	BALI	100% Polyolefinic FR 100% Poliolefinico FR - 100% Polyoléfinique FR
	DELIUS	HAITI	100% Polyolefinic FR 100% Poliolefinico FR - 100% Polyoléfinique FR

OUTDOOR USE AND MAINTENANCE

USO E MANUTENZIONE PER L'OUTDOOR - UTILISATION ET MAINTENENCE POUR L'EXTÉRIUR

STEEL
METALLO/MÉTAL

Steel is used in the manufacture of metal products. This material galvanised and powder-coated, is ideal for outdoor use. Regarding products intended for seaside locations we recommend cleaning on a quarterly basis, with a cloth using water or mild detergents. During the winter period we recommend storing the furniture in closed, dry rooms in order to prevent condensation. In fact, although our products are suitable for outdoor use, during colder months the products should be stored in a closed, dry place in order to prevent moisture and seasonal frosts from affecting the finish.

Nella realizzazione dei prodotti metallici viene impiegato l'acciaio, il quale in seguito al processo di zincatura e di verniciatura a polveri, risulta ideale per l'utilizzo outdoor. Durante il periodo invernale consigliamo di conservare gli arredi in luoghi chiusi ed asciutti per evitare la formazione di condensa. Per i prodotti destinati a località marittime consigliamo con cadenza trimestrale una pulizia con un panno utilizzando acqua o detergenti non aggressivi. Nonostante i nostri prodotti siano adatti all'ambiente esterno, durante il periodo invernale è consigliato il ricovero dei prodotti in un luogo chiuso ed asciutto. In modo da evitare che l'umidità unita alle gelate stagionali possa in qualche modo intaccare le finiture.

L'acier est la matière première utilisée dans la fabrication de ces produits métalliques qui, après un processus de galvanisation et un revêtement de finition par poudre, sont idéaux pour une utilisation en extérieur. Pour les produits destinés à être utilisés en bord de mer, nous recommandons un nettoyage trimestriel avec un chiffon utilisant de l'eau ou des détergents doux. Bien que nos produits soient adaptés à un usage extérieur, nous recommandons de les stocker dans un endroit fermé et sec pendant l'hiver; ceci afin d'éviter que l'humidité combinée aux gelées saisonnières n'affecte d'une manière ou d'une autre les finitions.

FABRICS
PIETRA/TISSU

The fabrics used are naturally resistant to climatic elements, UV-resistant and anti-microbial. After heavy rainfall it is recommended to remove the cushions for quick drying and in order to prevent condensation. When the furniture is placed in seaside locations or swimming pools, cleaning with fresh water on a quarterly basis is recommended in order to avoid water corrosion due to salt build-up or chlorosis. Although our products are suitable for outdoor use, during colder months the products should be stored in a closed, dry place in order to prevent moisture and seasonal frosts from affecting the finish.

I tessuti impiegati sono naturalmente resistenti agli elementi climatici, resistenti ai raggi UV ed anti-microbici. A seguito di forti precipitazioni è consigliato rimuovere i cuscini per un'asciugatura rapida e prevenire la formazione di condensa. Nel caso di collocamento degli arredi in località marittime o piscine, si consiglia una pulizia trimestrale utilizzando acqua dolce per evitare principi di corrosione dovuti ad accumuli salini o clorosi. Nonostante i nostri prodotti siano adatti all'ambiente esterno, durante il periodo invernale è consigliato il ricovero dei prodotti in un luogo chiuso ed asciutto. In modo da evitare che l'umidità unita alle gelate stagionali possa in qualche modo intaccare le finiture.

Les tissus utilisés sont naturellement résistants aux éléments climatiques, résistants aux UV et antimicrobiens. Après de fortes pluies, il est toutefois conseillé de retirer les coussins pour un séchage rapide et pour éviter la formation de condensation. Si le mobilier est placé dans des stations balnéaires ou des piscines, nous recommandons un nettoyage trimestriel à l'eau douce pour éviter la corrosion due à l'accumulation de sel ou de chlore. Bien que nos produits soient adaptés à une utilisation en extérieur, il est recommandé de les stocker dans un endroit fermé et sec pendant la période hivernale, afin d'éviter que l'humidité combinée aux gelées saisonnières n'affecte d'une manière ou d'une autre les finitions.

STONE
PIETRA/PIERRE

The stone tops are made of Marble or Quarella and they are ideal for the outdoor environment. Use a soft cloth with just water for daily cleaning. Avoid the use of aggressive abrasive sponges or steel wool pads. The furnishings made of stone such as marble and Quarella, during the first week of use will undergo a slight dulling due to contact with external elements. This is a natural phenomenon which does not affect the quality of the material. When the furniture is placed in seaside locations or swimming pools, cleaning with fresh water on a quarterly basis is recommended in order to avoid water corrosion due to salt build-up or chlorosis. Although our products are suitable for outdoor use, during colder months the products should be stored in a closed, dry place in order to prevent moisture and seasonal frosts from affecting the finish.

Materiale composito autoportante adatto all'ambiente Outdoor. Utilizzare un panno morbido con sola acqua per la pulizia quotidiana. In caso di necessità utilizzare detergenti non aggressivi. Evitare l'impiego di spugne abrasive o pagliette in acciaio. Nel caso di collocamento degli arredi in località marittime o piscine, si consiglia una pulizia trimestrale utilizzando acqua dolce per evitare principi di corrosione dovuti ad accumuli salini o clorosi. Nonostante i nostri prodotti siano adatti all'ambiente esterno, durante il periodo invernale è consigliato il ricovero dei prodotti in un luogo chiuso ed asciutto. In modo da evitare che l'umidità unita alle gelate stagionali possa in qualche modo intaccare le finiture.

Les dessus en pierre sont en marbre ou en quarella, idéaux pour une utilisation en extérieur. Utilisez un chiffon doux avec de l'eau uniquement pour le nettoyage quotidien. Évitez d'utiliser des détergents agressifs, des éponges abrasives ou des tampons de laine d'acier. Les meubles en pierre tels que le marbre et la Quarella, pendant la première semaine, subissent un léger ternissement dû au contact avec les éléments extérieurs. Il s'agit d'un phénomène naturel, qui n'affecte pas la qualité du matériau. Si le meuble est placé dans des stations balnéaires ou des piscines, nous recommandons un nettoyage trimestriel à l'eau douce pour éviter la corrosion due à l'accumulation de sel ou à la chlorose. Bien que nos produits conviennent à une utilisation en extérieur, il est recommandé, pendant la période hivernale, de stocker les produits dans un endroit fermé et sec, afin d'éviter que l'humidité combinée aux gelées saisonnières n'affecte d'une manière ou d'une autre la finition.

HPL
HPL/HPL

Self-supporting composite material suitable for outdoor environment. Use a soft cloth with water only for daily cleaning. If necessary, use non-aggressive detergents. Please avoid using abrasive sponges or steel wool pads. When the furniture is placed in seaside locations or swimming pools, cleaning with fresh water on a quarterly basis is recommended in order to avoid water corrosion due to salt build-up or chlorosis. Although our products are suitable for outdoor use, during colder months the products should be stored in a closed, dry place in order to prevent moisture and seasonal frosts from affecting the finish.

Materiale composito autoportante adatto all'ambiente Outdoor. Utilizzare un panno morbido con sola acqua per la pulizia quotidiana. In caso di necessità utilizzare detergenti non aggressivi. Evitare l'impiego di spugne abrasive o pagliette in acciaio. Nel caso di collocamento degli arredi in località marittime o piscine, si consiglia una pulizia trimestrale utilizzando acqua dolce per evitare principi di corrosione dovuti ad accumuli salini o clorosi. Nonostante i nostri prodotti siano adatti all'ambiente esterno, durante il periodo invernale è consigliato il ricovero dei prodotti in un luogo chiuso ed asciutto. In modo da evitare che l'umidità unita alle gelate stagionali possa in qualche modo intaccare le finiture.

Matériau composite autoportant adapté à un usage extérieur. Utilisez un chiffon doux avec de l'eau uniquement pour le nettoyage quotidien. Si nécessaire, utilisez des détergents non agressifs. Évitez d'utiliser des éponges abrasives ou des tampons de laine d'acier. Si le mobilier doit être installé dans des stations balnéaires ou des piscines, nous recommandons un nettoyage trimestriel à l'eau douce pour éviter la corrosion due au sel ou au chlore. Bien que nos produits conviennent à une utilisation en extérieur, il est recommandé, pendant la période hivernale, de stocker les produits dans un endroit fermé et sec, afin d'éviter que l'humidité combinée aux gelées saisonnières n'affecte d'une manière ou d'une autre les finitions.

true

STANDARD STEEL RAL COLORS

COLORI RAL STANDARD PER ACCIAIO - COULEURS RAL STANDARD POUR L'ACIER

1002	2001	3016	5008	6000	6013	6021	6028
sand yellow	red orange	red	blue	patina green	reed green	pale green	green
7000	**7033**	**7044**	**8001**	**8012**	**8014**	**9005**	**9010**
squirrel grey	cement grey	silk grey	ochre brown	red brown	sepia brown	black	white

The standard finishings for the steel elements are the RAL shown.
Customized RAL colors finishings are available upon request.

Le finiture standard degli elementi in acciaio sono i RAL mostrati.
Su richiesta sono disponibili colorazioni customizzate su altre tinte RAL.

Les finitions standard des éléments en acier sont le RAL illustré.
Des couleurs RAL personnalisées sont disponibles sur demande.

RAL

CUSTOM

COLOR SWATCHES AND TECH INFO

CAMPIONI COLORI E INFO TECNICHE - ÉCHANTILLONS DE COULEURS ET INFOS TECHNIQUES

DOWNLOAD

Click on the image above to download the color swatches and technical informations

Clicca sull'immagine per scaricare il pdf dei campioni colori e specifiche tecniche

Cliquez sur l'image ci-dessus pour télécharger les échantillons de couleurs et les informations techniques