De Projectinrichter

HAWORTH

www.deprojectinrichter.com
088 - 650 12 34

Haworth LTB brochure

Bekijk hier de complete Haworth collectie.

The LTB range was conceived as an innovative solution to the current trend of evolving work styles. It provides new ways to embrace task based or collaborative activities. Much more than a sofa, this modular lounge system can be configured to meet a wide range of applications, supporting different activities and behaviours: teamwork, knowledge sharing, impromptu meetings, solo work, or even just taking a break.
All this is available with just a few easily reconfigurable elements.

Das innovative Konzept von LTB unterstützt Anforderungen, die an kontinuierlich sich verändernde, ungezwungene Arbeitswelten gestellt werden. LTB ist sowohl auf Einzelarbeit oder aber auch auf die Zusammenarbeit in Gruppen ausgerichtet und bietet somit Möglichkeiten der Konzentration als auch eine entspannte soziale Interaktion in der Gruppe. LTB ist mehr als ein Sitzmöbel. LTB unterstützt unterschiedliche Arbeitsweisen und kann basierend auf einem modularen System ein entspanntes als auch ein dynamisch und interaktives Arbeiten unterstützen. Mit ausgewählten Elementen bietet LTB viele kreative Konfigurationen für den Lounge- und den Mittelzonenbereich.

Le programme LTB a été conçu pour répondre à l'évolution des styles et des modes de travail actuels. De fait, utilisable comme un simple canapé indépendant, il offre également toute une variété de configurations, d'usages et de postures qui encouragent la collaboration et la créativité : travail en groupe interactif, partage des connaissances, réunions impromptues, travail en solo ou simple moment de détente. Tout ceci avec quelques éléments reconfigurables qui ouvrent ou intimisent l'espace selon les besoins.

Het innovatieve LTB concept ondersteund de eisen waaraan moet worden voldaan door continue wisselende, ongedwongen-gerelateerde werkomgevingen. LTB is gericht op zowel individueel werk als ook op het werken in groepen, het bieden van mogelijkheden voor concentratie en een ontspannen sociale interactie in de groep. LTB is meer dan zitmeubel. LTB is een dynamisch en interactief programma, modulair en ontspannen. Met de LTB elementen kunnen vele creatieve configuraties voor de lounge en de centrale zone worden gecreëerd.

Design Le Téo & Blet

HERE, THERE
AND EVERYWHERE.

HIER, DORT
UND ÜBERALL.

AU BUREAU, EN TRANSIT
OU CHEZ MOI.

OP KANTOOR,
ONDERWEG OF THUIS.

LTB is not constrained solely to the office space. Hotels, restaurants, universities and even airports can benefit from this range, whether for a small, cosy environment or on a much larger scale.

Die LTB-Serie wird nicht nur im Bürobereich eingesetzt. Hotels, Restaurants, Universitäten oder auch Flughäfen können von den kreativen Einrichtungsvarianten profitieren – sei es die Gestaltung einer kleinen kreativen Fläche oder eines größeren Bereiches.

Au bureau, à l'hôtel, dans les gares et aérogares, les cafés-restaurants ou universités… LTB invite au travail ou à la détente dans des espaces variés, de la plus petite à la plus grande échelle.

LTB is niet alleen toepasbaar binnen het kantoor. Hotels, restaurants, universiteiten en zelfs luchthavens kunnen profiteren van deze serie, of het nu voor een kleine, gezellige omgeving is of op een veel grotere schaal.

LTB brings quality and comfort to executive suites or waiting areas.

LTB bringt Qualität und Komfort in die Chefetagen oder in Wartebereiche.

LTB : qualité et confort en salon d'attente ou lounge de direction.

LTB brengt kwaliteit en comfort voor luxe directiekantoren of wachtruimtes.

Shall we have a quiet word on the side?

" Sollen wir uns ein ruhiges Plätzchen suchen wo wir uns löschen unterhalten können? "

Et si on en parlait juste à côté ?

Shall we have a quiet word on the side?

The morning team meeting; a coffee break; an informal training session; an afternoon tea break; the end of day catch up presentation. LTB supports whatever you do throughout the day.

Das morgendliche Team-Meeting, die Kaffeepause, die Schulung, die Mittagspause, die Besprechung am Abend. LTB unterstützt viele Meeting- und Pausenaktivitäten, die während eines Tages stattfinden.

Petit café pour démarrer, briefing d'équipe, formation express, partage d'informations ou pause détente : LTB suit le rythme de votre journée.

De teamvergadering, een koffiepauze, informele training, afternoon tea break; het inhalen van een presentatie einde dag. LTB ondersteunt wat je ook doet de hele dag.

Pause & Play

Pause und Spiel

Soufflez. Jouez

Pause & Play

A place to reflect and find inspiration at the heart of campus…

Ein Platz zur Reflektion und Inspiration Im Herzstück der Universität.

Au cœur du campus, l'inspiration…

Een plek om na te denken en inspiratie op te doen…

LTB offers VIP treatment, from waiting lounges to hotel lobbies.
LTB steht für VIP-Komfort in Wartebereichen und Hotel-Lobbies.

LTB vous réserve un accueil VIP, en salon d'attente ou dans votre hôtel préféré.
LTB biedt een VIP behandeling, van wachtruimtes tot een hotel lobby.

AN ADAPTABLE AND
CREATIVE KIT OF PARTS.

KREATIVE UND
ANPASSUNGSFÄHIGE
LOUNGE-ELEMENTE.

UN KIT IMAGINATIF
ET ÉVOLUTIF.

CREATIEVE EN
FLEXIBELE LOUNGE
ELEMENTEN.

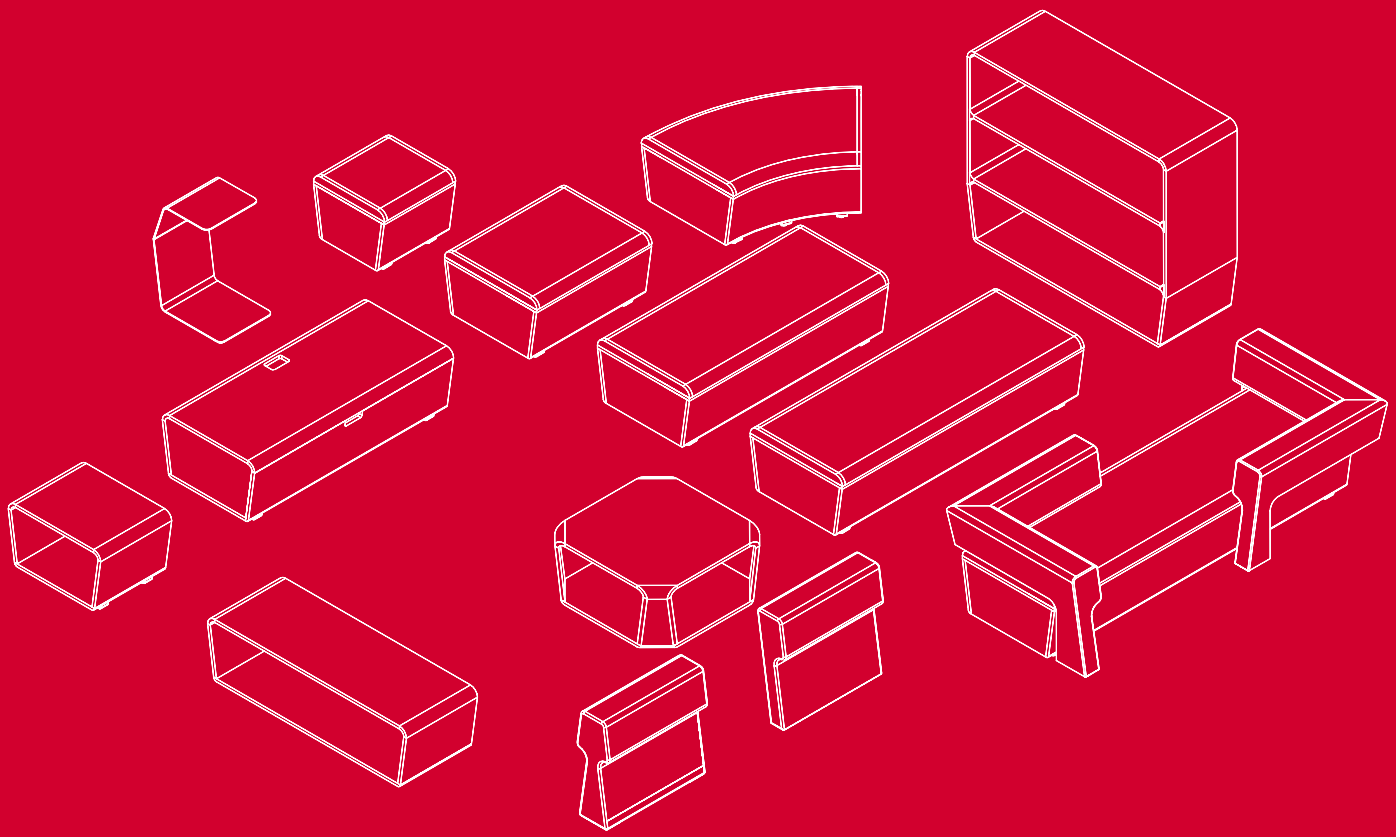

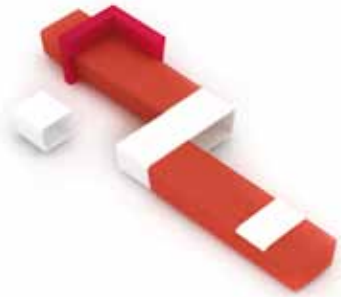

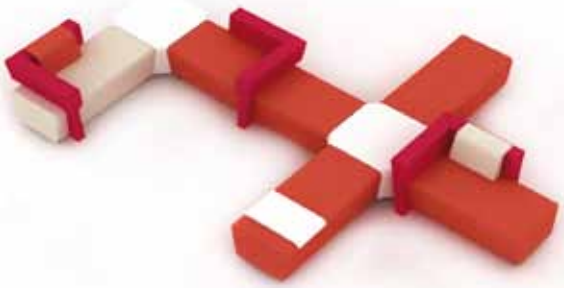

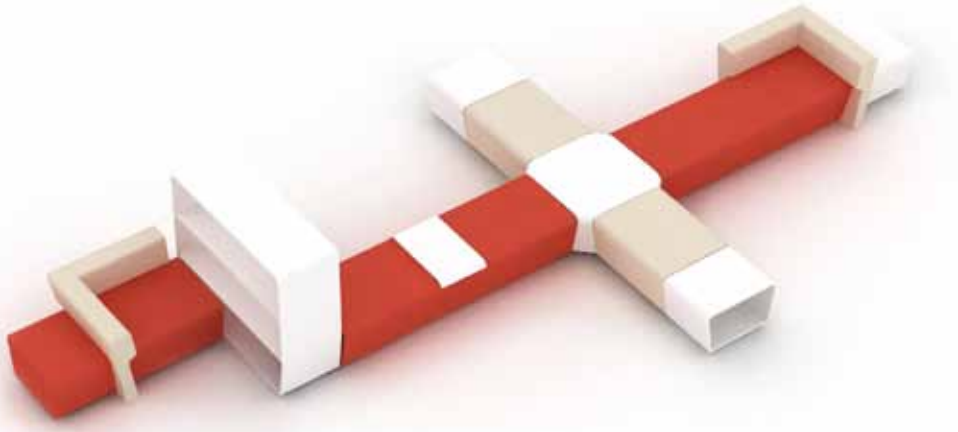

A few flexible components.
Reconfigure as your needs evolve.

Die LTB-Module können bei Bedarf leicht umgestaltet und neu konfiguriert werden – ganz nach Lust, Laune und Notwendigkeit.

Peu de composants, beaucoup de flexibilité.
Reconfigurez au gré de vos besoins.

De modules kunnen eenvoudig worden aangepast, indien nodig en opnieuw geconfigureerd - afhankelijk van uw wensen.

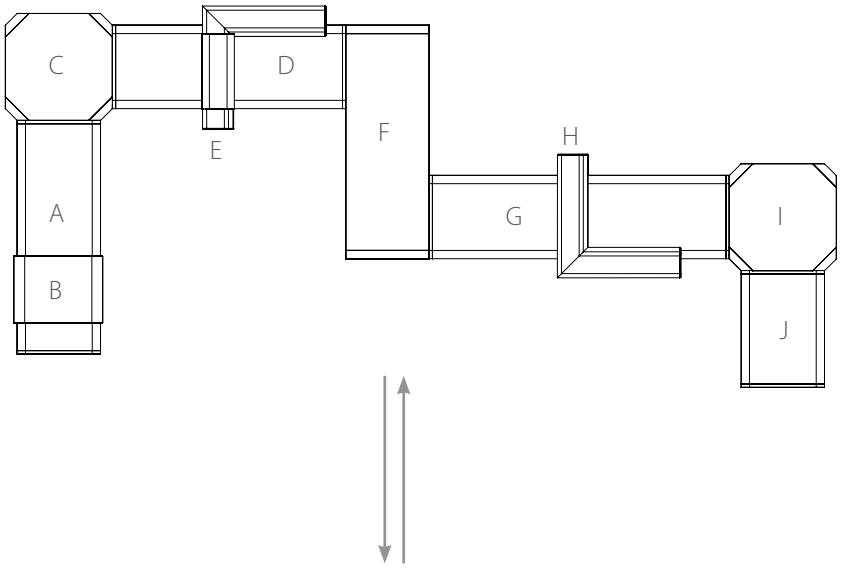

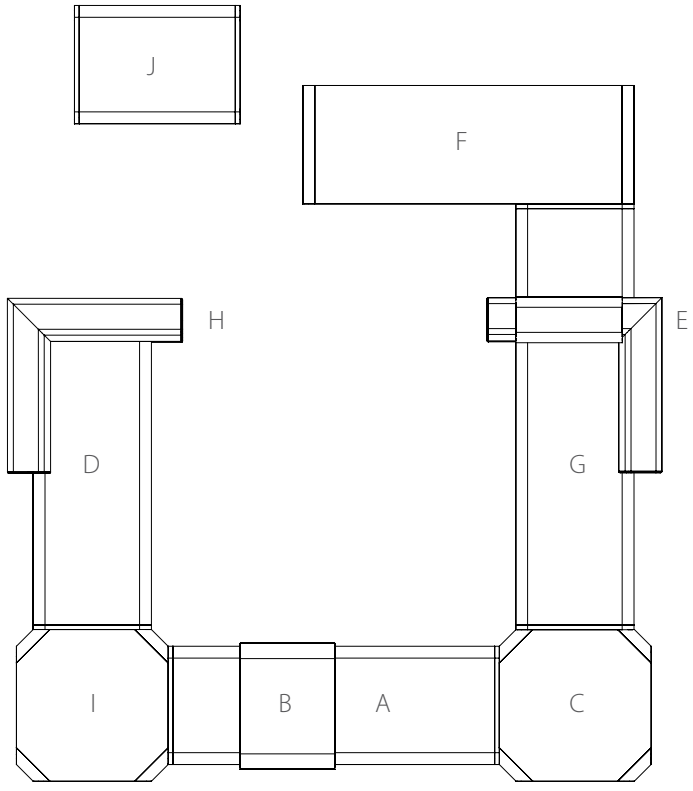

THE PERFECT FIT: WHATEVER
THE ARCHITECTURE, WHOEVER THE USER.

IMMER PERFEKT IN SZENE GESETZT.
EGAL WELCHE RAUM- ODER NUTZERSTRUKUR.

ADAPTABLE QUELLE QUE SOIT
L'ARCHITECTURE INTÉRIEURE, TOUJOURS
PROCHE DES UTILISATEURS.

PERFECT IN SCENE GEZET.
ONGEACHT DE OMGEVING.

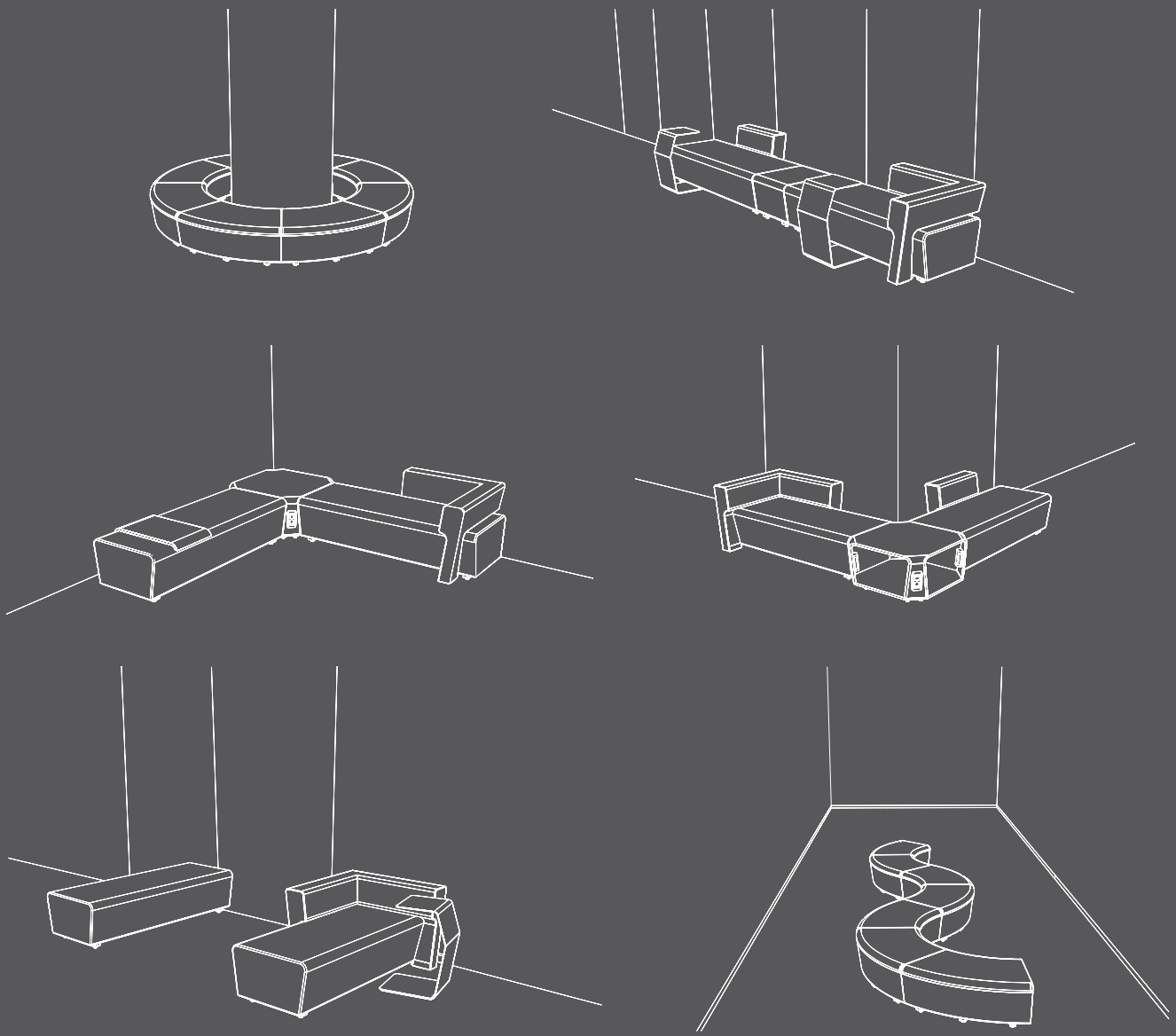

De Projectinrichter

www.deprojectinrichter.com

088 - 650 12 34