nooi Verketter DIN EN 14703
linking devices DIN EN 14703

Verketter | linking device

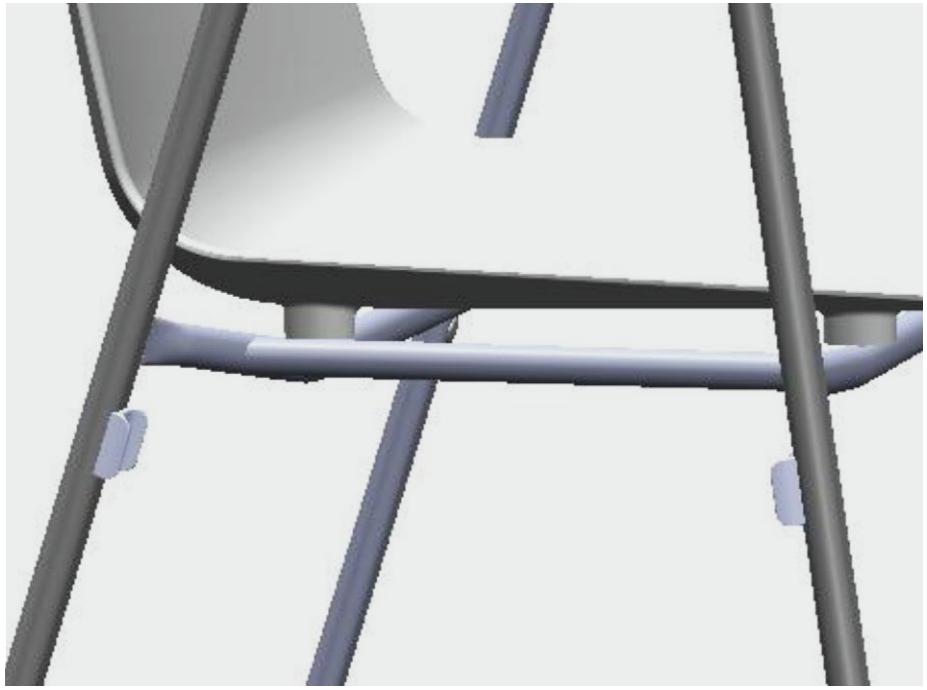

DIN EN 14703
Verketter | linking device

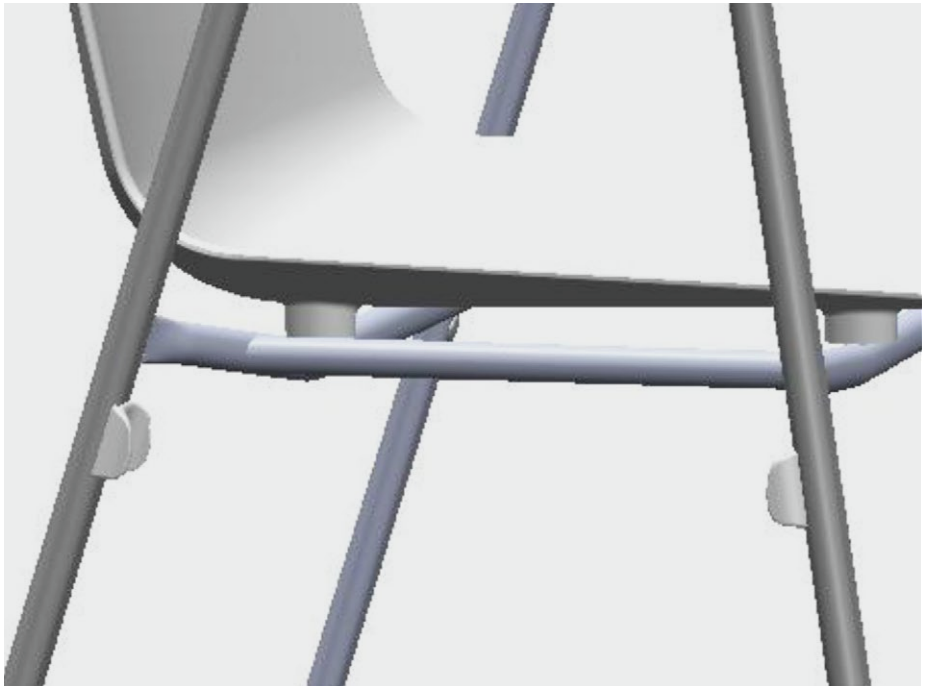

DIN EN 14703

Diese Europäische Norm legt Anforderungen an die Festigkeit und Prüfverfahren für die Verbindungselemente von Sitzmöbel für den Nicht-Wohnbereich fest, die als Reihenbestuhlung zusammengefügt werden können.
Diese Europäische Norm legt keine Anforderungen an die Festigkeit oder Dauerhaltbarkeit der einzelnen Stühle fest, da diese in EN 16139 vorgegeben sind.

Eine Bewertung der Alterung und Qualitätsminderung ist nicht enthalten.
Durch die in dieser Europäischen Norm durchgeführten Prüfungen soll der Nachweis erbracht werden, dass die Verbindungselemente in ihrer vorgesehenen Umgebung einwandfrei ihre Funktion erfüllen. Es sollte beachtet werden, dass die Erfüllung der Anforderung nicht sichergestellt ist, dass die Verbindungselemente unter nicht vorhersehbaren Umständen oder Ereignissen erwartungsgemäß funktionieren.