De Projectinrichter
www.deprojectinrichter.com
088 - 650 12 34

ANGLE

ANGLE

Chair

2017
Neil David Coppens

DESCRIPTION

The steel frame of this chair consists of only 90 degree angles. In contrast, oblique placement of the foam seating elements provide a visual contrast as well as improved seating comfort.

OMSCHRIJVING

Het stalen kokerframe is samengesteld uit alleen maar 90 graden hoeken.Voor de rug en de zitting zijn dezelfde rechthoekige vormen gekozen, maar door deze schuin in het frame te plaatsen ontstaat er een valling en wordt het uiteindelijke zitcomfort gecreëerd.

DIMENSIONS in CM / INCH

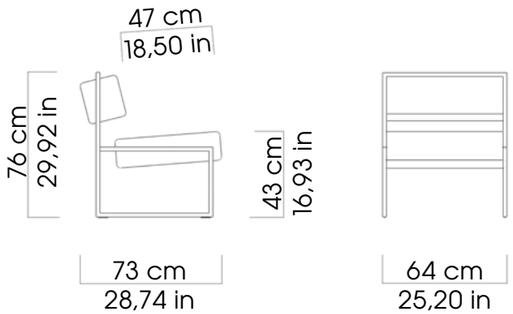

ANGLE

Sofa 2

2017
Neil David Coppens

DESCRIPTION

The steel frame of this chair consists of only 90 degree angles. In contrast, oblique placement of the foam seating elements provide a visual contrast as well as improved seating comfort.

OMSCHRIJVING

Het stalen kokerframe is samengesteld uit alleen maar 90 graden hoeken.Voor de rug en de zitting zijn dezelfde rechthoekige vormen gekozen, maar door deze schuin in het frame te plaatsen ontstaat er een valling en wordt het uiteindelijke zitcomfort gecreëerd.

DIMENSIONS in CM / INCH

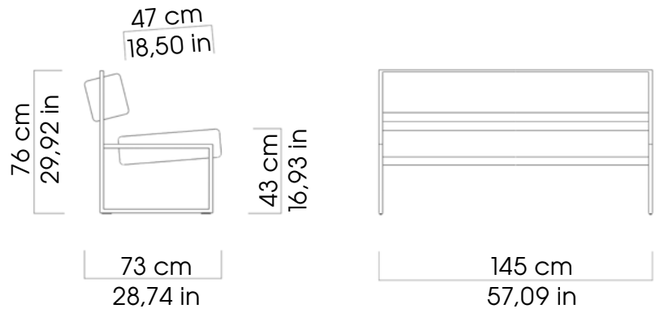

ANGLE

Sofa 3

2019

Neil David Coppens

DESCRIPTION

The steel frame of this chair consists of only 90 degree angles. In contrast, oblique placement of the foam seating elements provide a visual contrast as well as improved seating comfort.

OMSCHRIJVING

Het stalen kokerframe is samengesteld uit alleen maar 90 graden hoeken.Voor de rug en de zitting zijn dezelfde rechthoekige vormen gekozen, maar door deze schuin in het frame te plaatsen ontstaat er een valling en wordt het uiteindelijke zitcomfort gecreëerd.

DIMENSIONS in CM / INCH

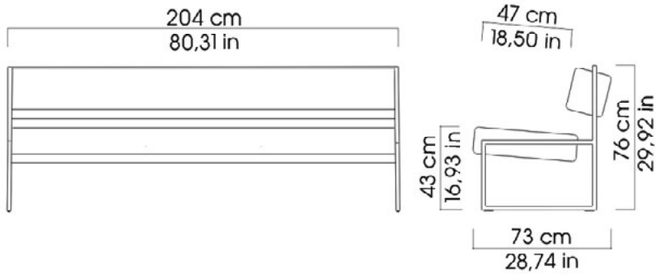

POWDER COATS
MATTE FINE STRUCTURE

9005
black
zwart

8022
black brown
zwart bruin

7039
Quartz grey
Kwartsgrijs

3007
black red
zwart rood

9010
white
wit

Please be advised that the colours on these pages are printed and therefore may differ slightly from the original.

POWDER COATS
METALLIC

006
Metallic Bronze
Metallic Brons

007
Metallic Gold
Metallic Goud

F1
CHAIR

F1
SOFA

BARFLY
STOOL

TWIG
CHAIR

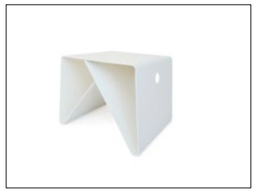

BT4
SMALL TABLE

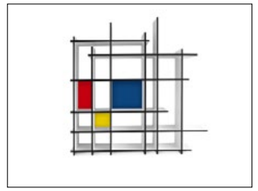

WABI
BOOKCASE

F2
ARM CHAIR

LAP
CHAIR *(new)*

CHEERS
STOOL *(new)*

CHEERS
CHAIR

ANGLE
CHAIR

ANGLE
SOFA 2

ANGLE
SOFA 3 *(new)*

Neil David has the right to change both the design, the material and/or dimensions from this publication with no obligation.

Neil David heeft het recht om veranderingen aan te brengen in zowel ontwerp als materiaal en afmetingen in tegenstelling tot wat er gepubliceerd is zonder waarschuwing.

More information?

De Projectinrichter

www.deprojectinrichter.com
088 - 650 12 34

Thank you.